制御盤／設備向け温度監視システム

デモ機貸出
受付中です！

温度センサ
ユニット

コントローラ

特徴

広範囲（エリア）測定が可能

1点の温度計測ではなく
エリアでの温度計測が可能

温度計測ポイント：32点×32点（1,024点）
視野角　　：90×90度
距離と測定範囲例
　距離100mm：測定範囲200×200mm
　距離200mm：測定範囲400×400mm

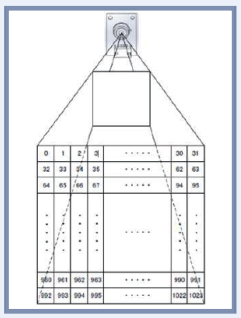

センサ複数接続＋PC上での管理可能

1台のコントローラに
複数のセンサが接続可

コントローラに温度閾値を
設定しアラーム発報可

PC上でも各センサの
温度状況を確認可

カンタン接続①　ネットワーク対応

Modbus-RTU(RS485ベース）の
通信が可能

温度コントローラとPLC、PCの
ネットワーク接続を簡易にし
後付けで簡単に温度監視ネット
ワークが構築可能

カンタン接続②　DO出力

コントローラで設定した
温度閾値を超えた場合に
アラーム発報可

GPIO（DO）による出力で
警報機器と簡単に連動させる
ことが可能

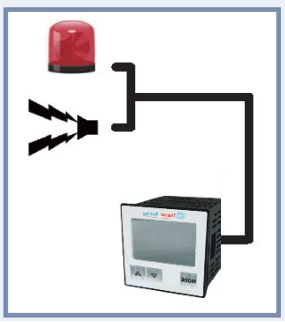

解決できる課題

- 01. 電気設備の焼損を防止したい
- 02. 設備点検の工数を削減したい
- 03. 後付けで簡単にシステム構築したい
- 04. 点ではなくエリアで計測したい

仕様

電源	DC24V
測定温度範囲	0～250℃
測定温度精度	±3℃
視野角	90 × 90度
温度計測エリア	32点 × 32点（1,024点）
センサ接続数	1コントローラにつきセンサ16台
上位との通信	DO × 1ch　／　Modbus-RTU

東朋テクノロジー株式会社
Toho Technology Corp.
https://www.toho.yoshida-elec.com
京都事業所：〒607-8232　京都市山科区勧修寺福岡町270

営業拠点　東京：〒101-0024 東京都千代田区神田和泉町1番地9-2
住友不動産神田和泉町ビル5階
TEL(03)6284-2740　FAX(03)6284-2741
名古屋：〒492-8501　愛知県稲沢市下津下町東5-1
TEL(0587)24-1230　FAX(0587)24-1388
近畿：〒607-8232 京都市山科区勧修寺福岡町270
TEL(075)581-7175 FAX(075)593-9447
九 州：〒802-0003 北九州市小倉北区米町1-1-1
小倉駅前ひびきビル6F
TEL(093)922-1346　FAX(093)922-1373

当資料に記載されている内容は
予告なく変更される可能性があります。

電話受付時間　平日9:00～17:00

Ver 1.1 2024.1

システム構築例①　DOによる接続例

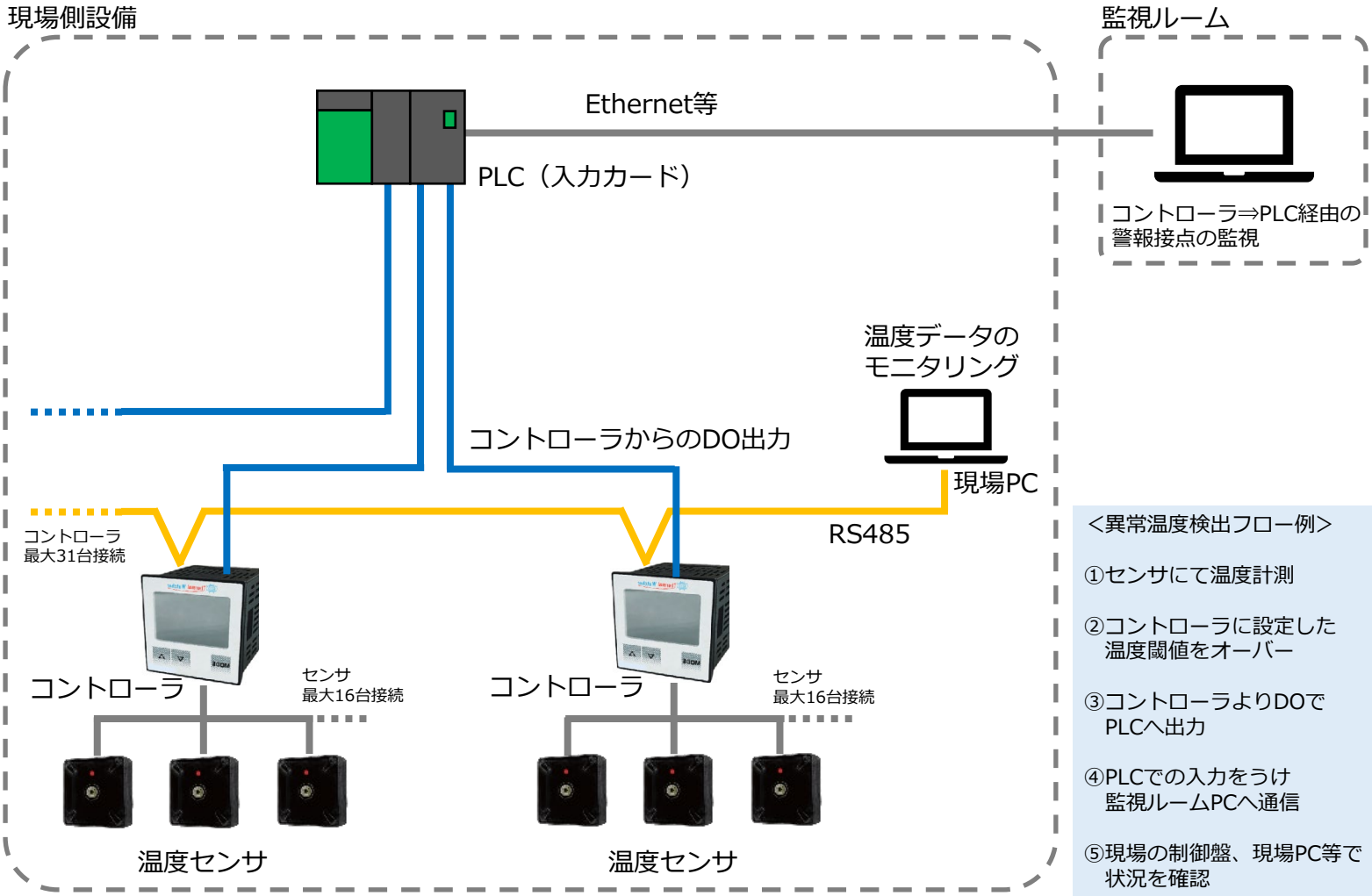

<異常温度検出フロー例>

①センサにて温度計測

②コントローラに設定した
温度閾値をオーバー

③コントローラよりDOで
PLCへ出力

④PLCでの入力をうけ
監視ルームPCへ通信

⑤現場の制御盤、現場PC等で
状況を確認

システム構築例②　ネットワークによる接続例

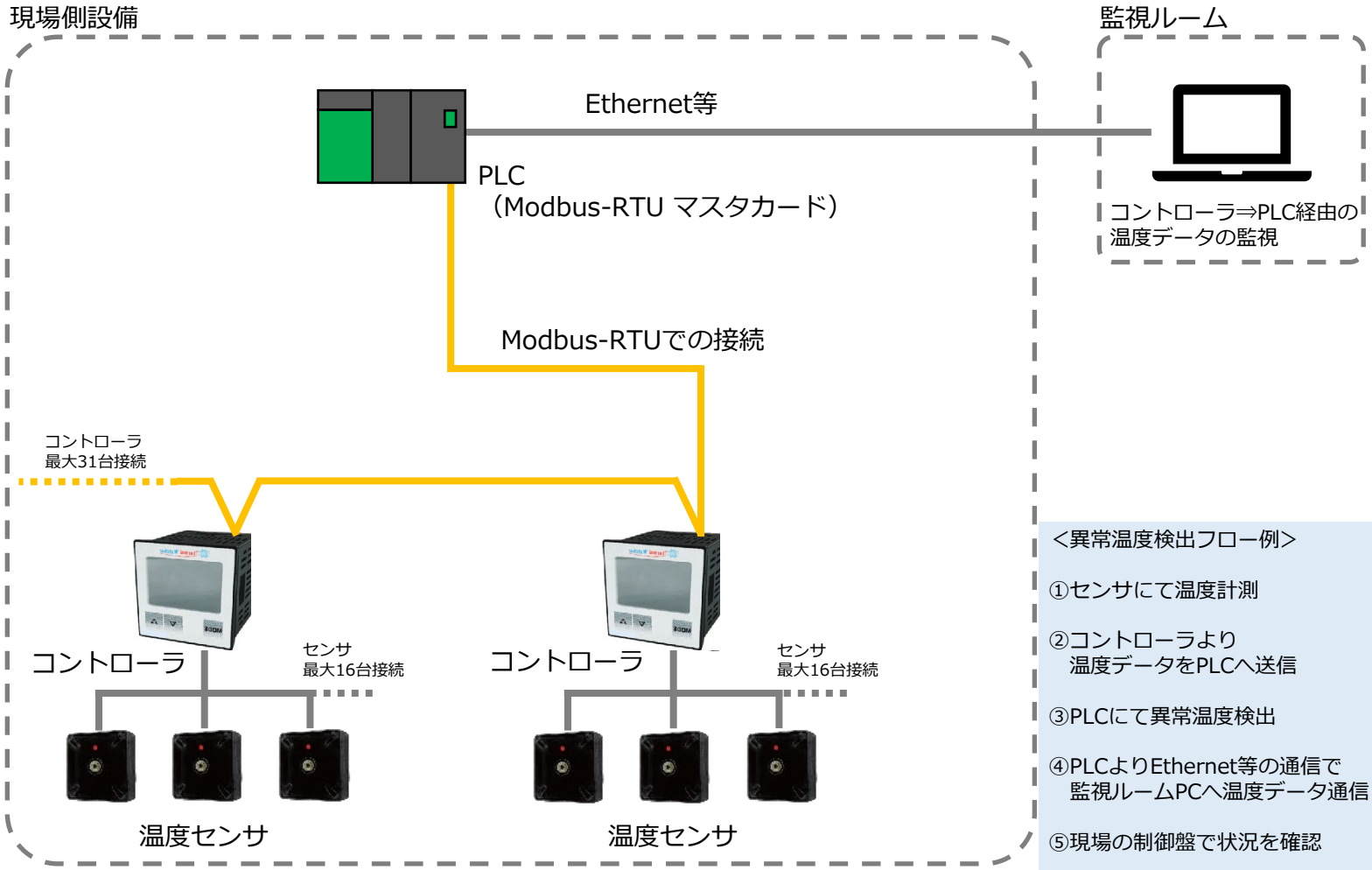

<異常温度検出フロー例>

①センサにて温度計測

②コントローラより
温度データをPLCへ送信

③PLCにて異常温度検出

④PLCよりEthernet等の通信で
監視ルームPCへ温度データ通信

⑤現場の制御盤で状況を確認