８．各種スイッチの設定方法

※1）SAは0から順に設定してください。 例）4台の時：SA0,SA1,SA2,SA3と設定

※2）通信速度(B0～1)は全て同じ設定としてください。

※3）受信機側のDOSAで送信機側のSAを指定し、送信と受信のペアリングをします。

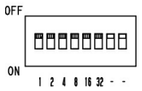

SA0～5：SA（Station Address）設定スイッチ

0がLSB、5がMSBで0x00～0x3Fの設定となります。

ONで『1』、OFFで『0』

出荷時は『0x00』に設定されています。

※同一配線上でSA設定は重複しないようにしてください。

リセットスイッチ

ハードウエアリセットを行います

SA,B0～1変更時に必要となります。

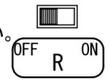

終端抵抗スイッチ

終端抵抗の有効無効を設定します

マルチドロップ配線の両端を『ON』にしてください。

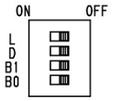

L：ロングフレーム設定スイッチ

HUB使用時に『ON』に設定してください。

通常は『OFF』に設定してください。

出荷時は『OFF』に設定されています。

D：64bitの上位、下位32bitを選択するスイッチ＜D＞

常時『OFF』(下位32bit選択)としてください。

出荷時は『下位32bit選択』に設定されています。

B0～1：通信速度設定スイッチ

通信速度設定用スイッチです。

12Mbps（B1,B0）＝（OFF,OFF）

6Mbps（B1,B0）＝（OFF,ON）

3Mbps（B1,B0）＝（ON,OFF）

設定禁止（B1,B0）＝（ON,ON）

出荷時は『12Mbps』に設定されています。

※同一配線上の通信速度設定は同じとしてください。

９．ご使用上の注意

◆電源端子に仕様を越える電圧を加えますと故障したり、発煙・発火等の危険性がありますので必ず仕様どおりの電圧を加えて下さい。

◆落下させたり乱暴な扱いをしないで下さい。

◆金属片などの導電性物質が本体内部に入らないようにして下さい。故障および事故の原因になります。

◆万一結露した場合は、完全に乾くまで放置してから通電して下さい。そのままの状態で通電しますと感電などの事故の原因になります。

◆可燃性ガスの漏れる恐れのある場所への設置は行わないで下さい。万一ガスが漏れてユニットの周囲に溜ると発火の原因になる場合があります。

◆次のようなところに設置または保管をしないで下さい。故障の原因になります。

・仕様値を越える温度・湿度環境の場所。

・水分，油分が当たる場所。

・粉塵や腐食性ガスのある雰囲気中。

・衝撃の加わる場所および加振器等の振動発生源の振動が著しく伝わる場所。

◆万一本装置に異常が認められたときは，速やかに電源を切って下さい。そのまま通電されますと重大事故の原因になります。（修理のときは何が起こったかをご連絡下さい。）

10. その他のご注意

◆本装置を使用したシステムを設計される場合、システム側にてフェイルセイフとなるよう万一の故障に対する適切な処置を講じた上でご使用願います。

◆本装置は人命に係わるシステムや医療機器など極めて高い信頼性が必要とされる用途には使用しないで下さい。

記載内容は，お断りなく変更することがありますのでご了承ください。

No. YDN32SP003

リモートI/Oコネクタ

YDN シリーズ

ユニット仕様

型式　ＹＤＮ－３２ＳＰ

ＰＬＣ直結３２点オープンコレクタ入力ユニット

東朋テクノロジー株式会社

エレクトロニクス事業部

〒607-8232　京都市山科区勧修寺福岡町270

TEL　075-581-7175

FAX　075-593-9447

１．基本仕様

項目	内容			
動作温湿度	－10℃~55℃、20～85%RH（結露なし）			
保存温湿度	－20℃~75℃、5～90%RH（結露なし）			
耐振動	周波数範囲：10～55Hz、複振幅：1.5mm			
電源電圧	DC24V±10%			
I/O点数	1024点[32点ユニットで32セット]			
伝送部	伝送方式：CUnet準拠			
	通信速度	遅延時間	LAN及びツイストペアシールドケーブル	キャプタイヤケーブル
	3Mbps	9.5ms	300m	200m
	6Mbps	4.8ms	200m	100m
	12Mbps	2.4ms	100m	30m

２．製品仕様

項目	内容
品名	32点 オープンコレクタ入力ユニット
入力電圧	DC5V(電源内蔵)
入力インピーダンス	5.6KΩ
入力電流	1.5mA typ
ON電圧	2V以下（入力ーコモン間電圧）
OFF電圧	3V以上（入力ーコモン間電圧）
入力遅れOFF→ON	1.5ms以下(DC24V時)
ON→OFF	1.5ms以下(DC24V時)
入力点数	32点
コモン極性	32点につき1コモン、プラスコモン
絶縁方式	非絶縁
接続	コネクタ接続(N364J040AU相当)
外形寸法	外形図を参照
電源電圧	DC21.6V～26.4V
消費電流	3W以下（入力電流を除く）
重量	70g以下

３．接続事例

通信線（TR+/TR- 各々接続）：2本

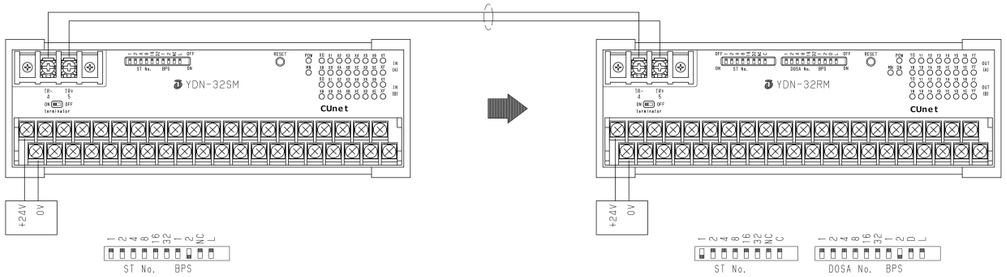

YDN-32SM(入力ユニット)：送信側
DIP-SW 設定例） SA0, 3Mbps

YDN-32RM(出力ユニット)：受信側
DIP-SW 設定例） SA1, DOSA0, 3Mbps

４．信号配置表（通信コネクタ、電源コネクタ）

《通信コネクタ》

信号名	ピンNo.
TR-/4	4
TR+/5	5

《電源コネクタ》

信号名	内容
G24	0V
V24	24V

４．信号配置表（I/0コネクタ）

《I/Oコネクタ》 MF仕様

信号名	No.	No.	信号名
0V	A1	B1	24V
0V	A2	B2	24V
N.C	A3	B3	N.C
N.C	A4	B4	N.C
X1F	A5	B5	X0F
X1E	A6	B6	X0E
X1D	A7	B7	X0D
X1C	A8	B8	X0C
X1B	A9	B9	X0B
X1A	A10	B10	X0A
X19	A11	B11	X09
X18	A12	B12	X08
X17	A13	B13	X07
X16	A14	B14	X06
X15	A15	B15	X05
X14	A16	B16	X04
X13	A17	B17	X03
X12	A18	B18	X02
X11	A19	B19	X01
X10	A20	B20	X00

《I/Oコネクタ》 TOHY仕様

信号名	No.	No.	信号名
X00	A1	B1	X10
X01	A2	B2	X11
X02	A3	B3	X12
X03	A4	B4	X13
X04	A5	B5	X14
X05	A6	B6	X15
X06	A7	B7	X16
X07	A8	B8	X17
0V	A9	B9	0V
24V	A10	B10	24V
X08	A11	B11	X18
X09	A12	B12	X19
X0A	A13	B13	X1A
X0B	A14	B14	X1B
X0C	A15	B15	X1C
X0D	A16	B16	X1D
X0E	A17	B17	X1E
X0F	A18	B18	X1F
0V	A19	B19	0V
0V	A20	B20	0V

MF仕様 ： 三菱製、富士電機製PLC対応
TOHY仕様 ： 東芝製、オムロン製、日立産機製、横河製PLC対応

５．入力回路

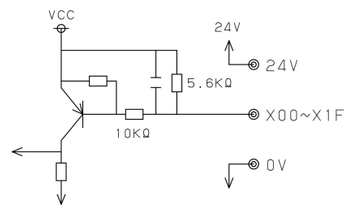

６．外形図

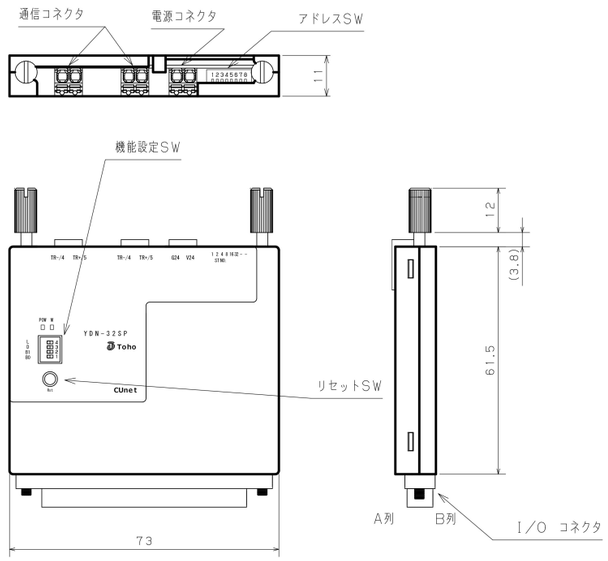

7. LED表示

POW(赤) ： パワーランプです。電源ON時に点灯します。
M（緑） ： 通信モニタ用ランプです。通信正常時に点灯します。
通信異常など通信が正常でない時は消灯します。
通信リトライ発生中は点滅します