HYシリーズ 丸形信号表示灯

特長 …… 38

HY16・HY20・HY25・HY30 ：φ16mm・φ20mm・φ25mm・φ30mm丸形 …… 40

アクセサリー …… 44

ご使用に際して …… 46

HY SERIES

HYシリーズ 丸形信号表示灯

高輝度、コンパクトタイプ
しかも省エネ対応

1 高輝度4元素LEDの採用

高輝度4元素LEDの採用により従来比最大400%の高輝度を実現しました。

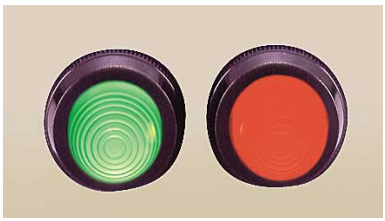

新シリーズ

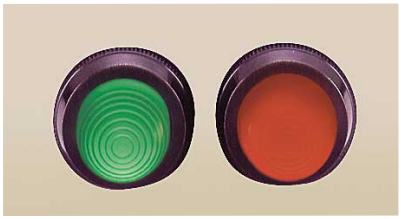

従来シリーズ

2 省エネ対応

消費電力は従来比の最大60%ダウンの省エネ対応タイプです。

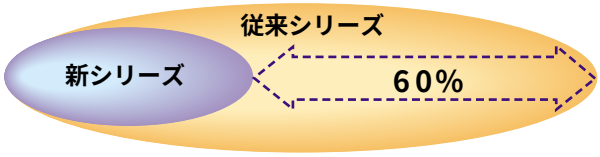

3 コンパクト設計

（HY20シリーズ）

パネルバック寸法が従来シリーズの約35%短いコンパクト設計となっています。

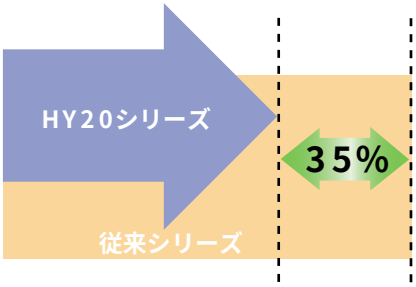

4 従来シリーズに使用可能

（HY20シリーズ）

従来シリーズとの互換性がありLEDユニットを交換するだけで、従来シリーズを使用中のフィールドでも高輝度が確保できます。（従来シリーズにご使用の際は24V仕様のLEDユニットをご使用下さい。）

5 暗点灯防止対策

各LEDユニットはスレッシュホールド電圧を持っているため、誘導電圧や漏れ電流による暗点灯を防止できます。

6 フロントアクセスタイプ

配線を外さずにパネル表面よりLEDユニットの交換で、電圧仕様の変更が可能なフロントアクセスタイプです。メンテナンスに優れています。

7 保護カバー標準装備

安全確保のため端子部の保護カバーを標準装備しています。

φ 16mm・φ 20mm・φ 25mm・φ 30mm 丸形

標準構成

LEDユニット（指定色）、レンズ、保護カバー

レンズサイズ

形式	寸法
HY16	φ16mm丸凸形　φ16mm丸平形
HY20	φ17mm丸凸形
HY25	φ20mm丸凸形
HY30	φ24mm丸凸形

■スレッシュホールド電圧

電圧仕様	スレッシュホールド電圧
AC･DC24V	約7V
AC･DC48V	約10V
AC･DC100V/110V	約18V
AC･DC125V	約20V
AC200V/220V	約25V

■ご注文に際して

ご注文の際は下記要領で形式をご指定下さい。

HY 20 - A 11 R F
①　②　③　④　⑤　⑥

①基本形式
②取り付け仕様　：16 … φ 16mm
　　20 … φ 20mm
　　25 … φ 25mm
　　30 … φ 30mm
③レンズ形状*1：A …. 丸凸形
　　B …. 丸平形
④電圧仕様　：02 … AC･DC24V
　　04 … AC･DC48V
　　11 … AC･DC100V/110V
　　12 … AC･DC125V
　　A22 .. AC200V/220V
⑤表　示　色　：R … 赤
　　O … 橙
　　G … 緑
　　A … アンバー（昼光色）
⑥端子形状　：無記入 .. ねじ端子
　　F …. ファストン端子（＃ 250 タブ）
　　L …. ラッピング端子
　　（24AWG. または 26AWG.）

＊1：レンズ形状のB:丸平形はHY16だけに適用します。

■一般仕様

形式	HY16	HY20	HY25	HY30
定格電圧	AC･DC24V、AC･DC48V AC･DC100V/110V AC･DC125V、AC200V/220V			
電圧変動範囲	±10%以下			
絶縁抵抗	DC500Vメガにて1000MΩ以上			
商用周波耐電圧	AC2500V、60Hz、1分間（対アース間）			
雷インパルス	1.2/50μs　4000V			
表示色	赤、橙、緑、アンバー（昼光色）			
取り付けパネル厚	1～6mm			
定格電流	約7mA			
周囲温度	-20～+55℃			
保存温度	-25～+55℃			
相対湿度	45～85%			
LED寿命	50,000時間 （初期輝度1/2時 Ta=25℃ V=DC24V）			
口金	E-10	E-10	E-10	E-12
適用LEDユニット	HY20-L	HY20-L	HY20-L	HY30-L
端子形状	ねじ端子	ねじ端子 ファストン端子 ラッピング端子	ねじ端子	ねじ端子

＊:LEDユニットだけをご注文の際は44ページをご参照下さい。

φ 16mm・φ 20mm・φ 25mm・φ 30mm 丸形

HY16-A（丸凸形）　φ16mm取り付けタイプ

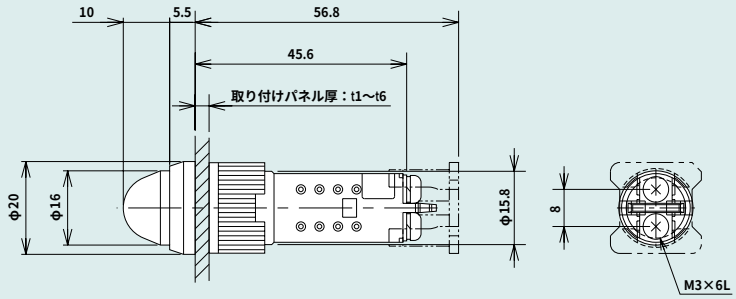

パネルカット寸法

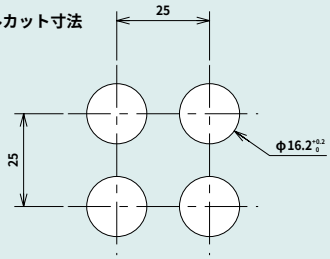

HY16-B（丸平形）　φ16mm取り付けタイプ

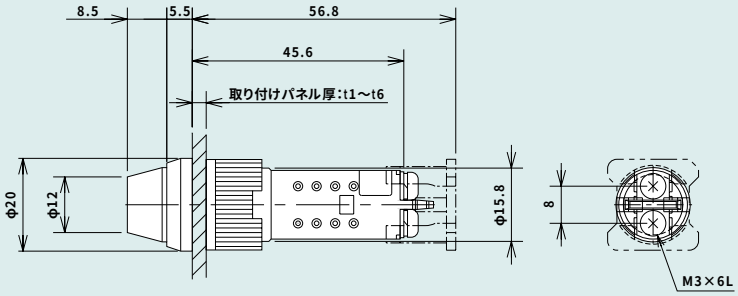

パネルカット寸法

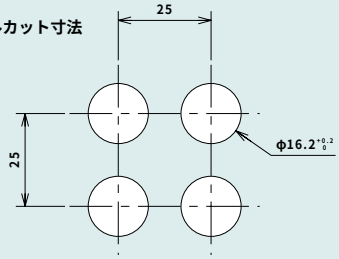

φ 16mm・φ 20mm・φ 25mm・φ 30mm 丸形

HY20　φ20mm取り付けタイプ

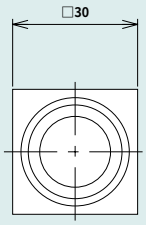

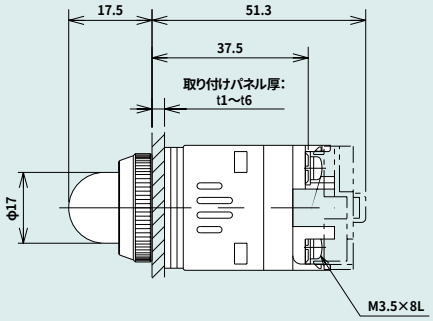

パネルカット寸法

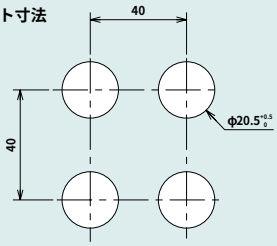

HY25　φ25mm取り付けタイプ

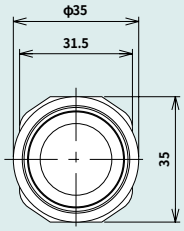

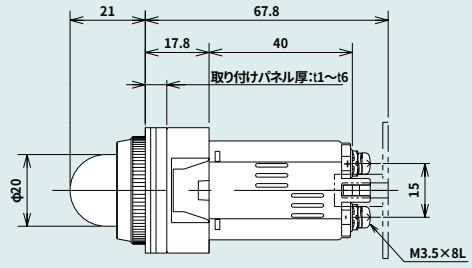

パネルカット寸法

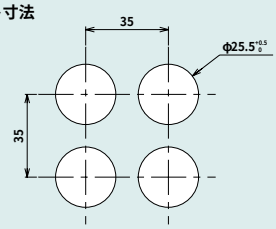

φ 16mm・φ 20mm・φ 25mm・φ 30mm 丸形

HY30　φ30mm取り付けタイプ

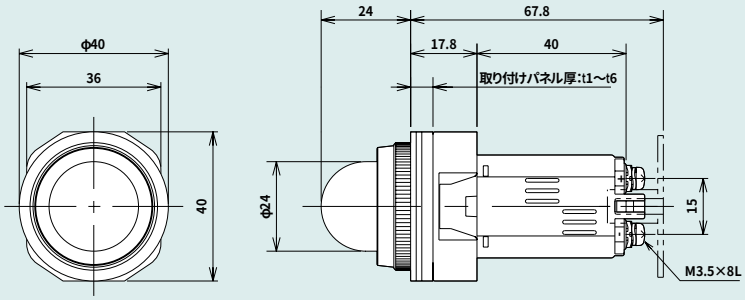

パネルカット寸法

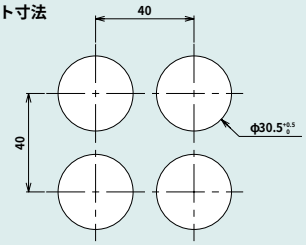

アクセサリー

LEDユニット

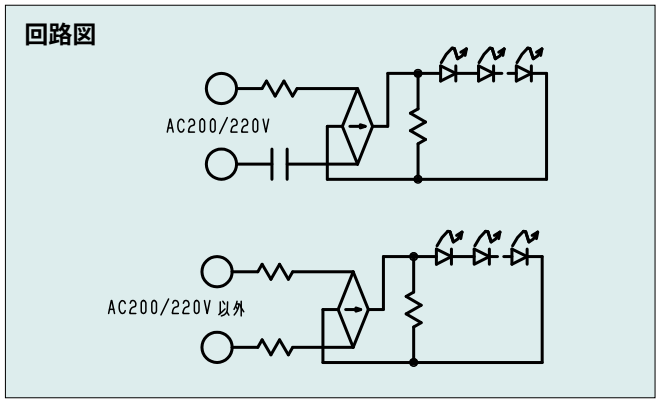

HY16,HY20,HY25適用LEDユニット

電圧仕様 / 発光色	AC・DC24V用	AC・DC48V用	AC・DC100V/110V用	AC・DC125V用	AC200V/220V用
赤	HY20-L02R	HY20-L04R	HY20-L11R	HY20-L12R	HY20-LA22R
橙	HY20-L02O	HY20-L04O	HY20-L11O	HY20-L12O	HY20-LA22O
緑	HY20-L02G	HY20-L04G	HY20-L11G	HY20-L12G	HY20-LA22G
アンバー（昼光色）	HY20-L02A	HY20-L04A	HY20-L11A	HY20-L12A	HY20-LA22A

HY30適用LEDユニット

電圧仕様 / 発光色	AC・DC24V用	AC・DC48V用	AC・DC100V/110V用	AC・DC125V用	AC200V/220V用
赤	HY30-L02R	HY30-L04R	HY30-L11R	HY30-L12R	HY30-LA22R
橙	HY30-L02O	HY30-L04O	HY30-L11O	HY30-L12O	HY30-LA22O
緑	HY30-L02G	HY30-L04G	HY30-L11G	HY30-L12G	HY30-LA22G
アンバー（昼光色）	HY30-L02A	HY30-L04A	HY30-L11A	HY30-L12A	HY30-LA22A

■LED取り外し工具

L-366

■締付工具

HJ-LTX
（HY16 用）

■短絡板

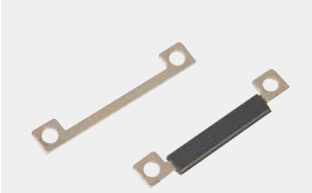

HF6071 / HF6071C
（HY20 横渡り用）

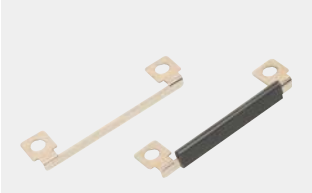

HF6072 / HF6072C
（HY20 縦渡り用）

SRS / SRSC
（HY30 用）

（C：絶縁カバー付）

■保護カバー

HX9071
（HY16 用）

HX9051
（HY20 用）

HX9061
（HY25,HY30 用）

■端子金具

HX9031（#250タブ）
（HY20用）

HX9021（ラッピングポスト）
（HY20用）

■保守部品

部品名	形式	適用機種
レンズ（丸形）	HJ-A（※1）	HY16
	HA-A（※2）	HY20
	HC25-A（※2）	HY25
	HC30-A（※2）	HY30
レンズ（丸平形）	HJ-B（※1）	HY16
締付リング	HJ-Z	HY16
表面リング	HA-L1	HY20
	HC25-L1	HY25
	HC30-L1	HY30

(※1)、(※2)には色記号が入ります。
(※1)　R：赤　O：橙　G：緑　A：アンバー
(※2)　R：赤　O：橙　G：緑　W：白（表示色がA：アンバーのときはW：白をご指定下さい）

ご使用に際して

1.LEDユニットの交換

LEDユニットの交換は専用のLED取り外し工具（L-366）を使用してください。LEDユニットを装着する際は口金の緩みがないように、しっかりと締め付けてください。

2.端子接続

●HY20シリーズはM3.5ねじ端子のほかにオプションにてファストン端子、ラッピング端子を用意しております。

■端子形状

3.ご使用時の注意事項

●ご使用の電圧と異なる定格電圧のLEDユニットを装着した場合、LEDユニットの焼損または不灯となりますので、定格電圧を確認の上ご使用ください。
（従来品HAシリーズにご使用の際は24V仕様のLEDユニットをご使用ください。）

●製品重量及び配線重量を十分に考慮の上、パネル厚をご選定してください。

●HY20,HY25,HY30 シリーズの端子ねじの適正締付トルクは0.8～1.2N・mです。

●HY16シリーズの端子ねじの適正締付トルクは0.5～0.75N・mです。

●DC用電源は下記のものを使用してください。

1.安定化電源（スイッチング電源）…定格電圧±10%
2.三相全波整流電源…定格電圧±10%
3.単相全波整流電源…定格電圧±10%