プッシュイン端子台搭載
4点リレーターミナル「ZIFR4シリーズ」

特 徴

- 1.5mm²の絶縁スリーブ付きフェルール端子に対応した自社製プッシュイン端子台を採用
- スリムな24mm幅の4点リレーターミナル
- 富士電機製　RB-105DEリレー搭載
- フェルール端子、単線は差し込むだけで接続可能　(撚線はボタン操作が必要)
- 35mmのDINレール取付に対応
- コイル側はPコモン、Nコモン、ストレートを用意
- 接点側はストレートとコモンタイプを選択可能
- リレーは取り外し可能
- オプションにてリレー取り外し工具を用意

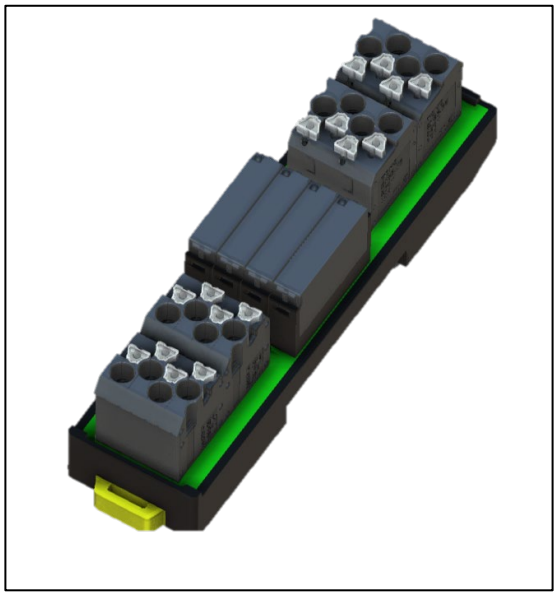

外形図

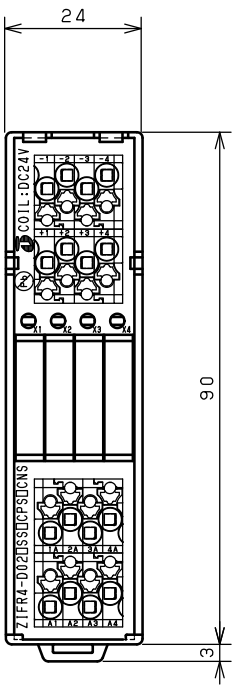

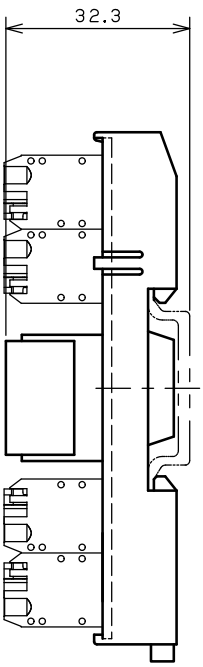

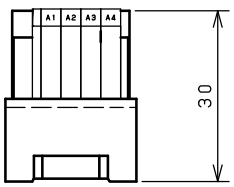

一般仕様

定格	コイル側	定格電圧	DC24V
		消費電力	1.0W　（全点ON時）
		コイル抵抗	2880Ω
		動作電圧	定格電圧の70%以下
		復帰電圧	定格電圧の5%以上
	接点側	接点構成	1a
		接点材料	銀合金（金メッキ）
		抵抗負荷	AC220V　2A、DC24V　2A
		誘導負荷	AC220V　2A、DC24V　2A
		接触抵抗	30mΩ以下（初期値）
		故障率P水準 開閉頻度12回/min	1a接点→DC0.1V-0.1mA（参考値）
		動作時間	10ms以下
		復帰時間	5ms以下
端子台			ZIG3.5S（東朋テクノロジー）
適合電線			0.2～1.5㎟ （絶縁スリーブ付きフェルール端子） 0.2～1.5㎟（撚線）Φ0.5～Φ1.2(単線)
絶縁抵抗			1000MΩ以上（DC500Vメガ） 充電部－アース間
耐電圧			AC2000V、60Hz、1分間 充電部ーアース間
雷インパルス			1.2／50μs、±4000V 充電部ーアース間
耐振動性			周波数：10～55Hz／複振幅：1.5㎜
耐衝撃性			491m／ｓ2（50G）以上 （リレーは耐久性とする）
使用周囲温度			－20～＋55℃
保存温度			－25～＋85℃
使用湿度範囲			45～85%R.H.(結露なきこと)

東朋テクノロジー株式会社
Toho Technology Corp.

発注形式

ZIFR4 - D02 CPS

標準形式	電圧仕様	回路仕様
	リレーコイル D02：DC24V	CPC：コイル側プラスコモン/接点側コモン CPS：コイル側プラスコモン/接点側ストレート SC ：コイル側ストレート/接点側コモン CNC：コイル側マイナスコモン/接点側コモン CNS：コイル側マイナスコモン/接点側ストレート SS ：コイル側ストレート/接点側ストレート

回路図

発注形式：ZIFR4-D02CPC

コイル側	プラスコモン（WET P）

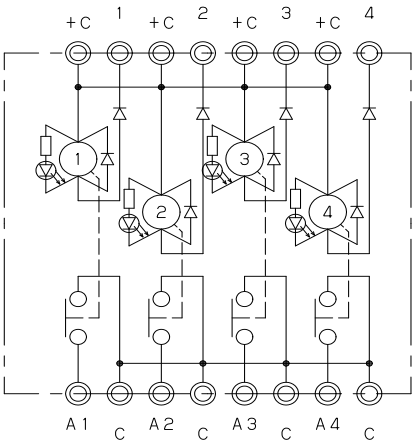

接点側	コモン（WET）

発注形式：ZIFR4-D02CPS

コイル側	プラスコモン（WET P）

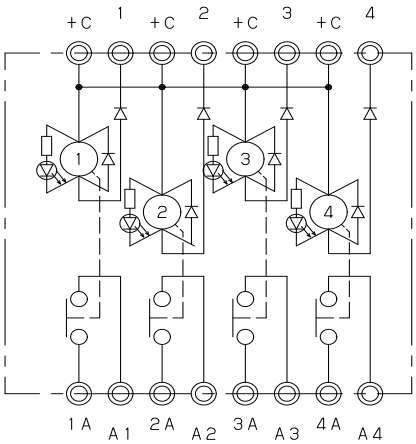

接点側	ストレート（DRY）

発注形式：ZIFR4-D02SC

コイル側	ストレート（DRY）

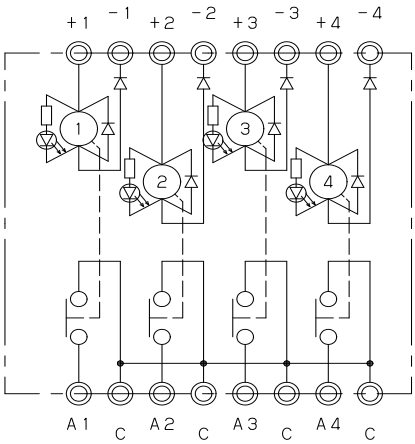

接点側	コモン（WET）

発注形式：ZIFR4-D02CNC

コイル側	マイナスコモン（WET N）

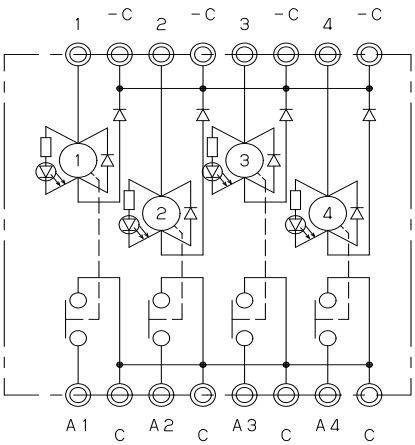

接点側	コモン（WET）

発注形式：ZIFR4-D02CNS

コイル側	マイナスコモン（WET N）

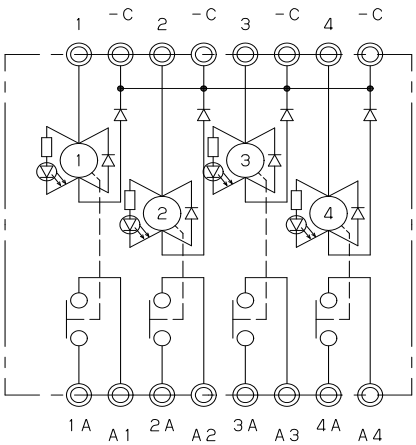

接点側	ストレート（DRY）

発注形式：ZIFR4-D02SS

コイル側	ストレート（DRY）

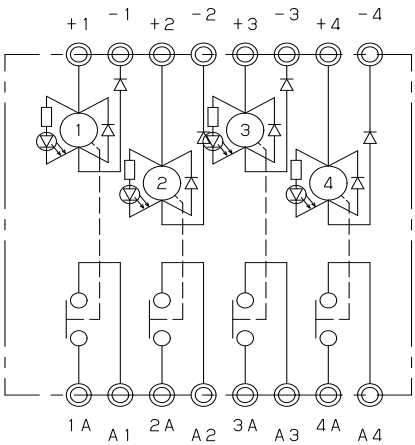

接点側	ストレート（DRY）

オプション

	リレー取り外し工具	発注形式：TY3

東朋テクノロジー株式会社
Toho Technology Corp.

https://www.toho.yoshida-elec.com
京都事業所：〒607-8232　京都市山科区勧修寺福岡町270

営業拠点
東京：〒101-0024　東京都千代田区神田和泉町1番地9-2
住友不動産神田和泉町ビル5F
TEL(03)6284-2740　FAX(03)6284-2741
近畿：〒607-8232　京都市山科区勧修寺福岡町270
TEL(075)581-7175　FAX(075)593-9447
名古屋：〒492-8501　愛知県稲沢市下津下町東5-1
TEL(0587)24-1230　FAX(0587)24-1388
九　州：〒802-0003　北九州市小倉北区米町1-1-1
小倉駅前ひびきビル6階
TEL(093)922-1346　FAX(093)922-1373

技術サポート
Eメール　support@toho-tec.co.jp
TEL　(075)594-6408
FAX　(075)581-4196
電話受付時間　平日9:00～17:00

★記載内容は予告なしに変更する場合がありますので予めご了承ください。

Ver 1.0
2022.06