プッシュイン端子台搭載
RJ45/D-Subコネクタ「PIDWシリーズ」

YOSHIDA

特徴

・RJ45コネクタ
D-Sub9ピンコネクタを搭載した中継端子台です。

・RS-485などのシリアル通信に使用可能です。

・最大1.5mm²の電線に対応したプッシュイン端子台を採用

・端子台を2列搭載しており渡り配線可能です。

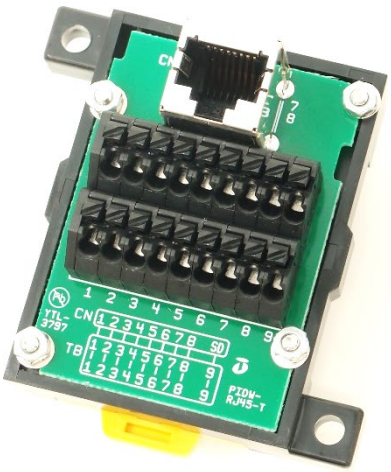

外形寸法

形式:PIDW-RJ45-T

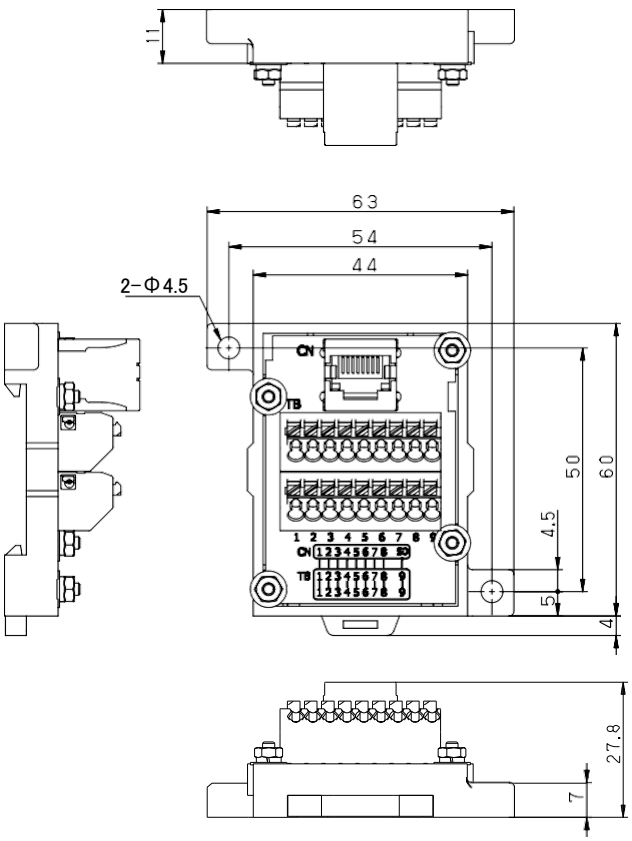

形式:PIDW-DSUB9-T

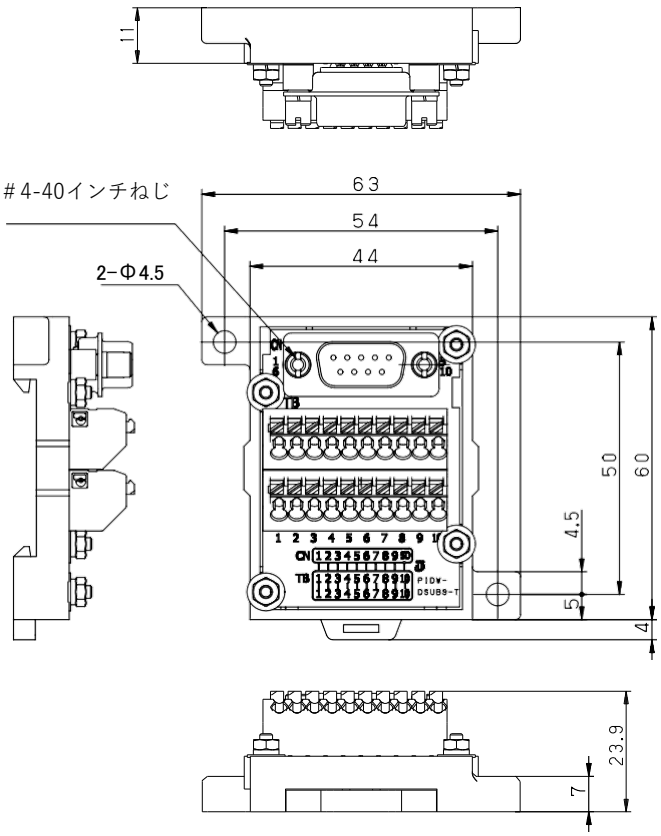

東朋テクノロジー株式会社
Toho Technology Corp.

注文形式について

PIDW - RJ45 -T- CM 2

標準形式

搭載コネクタ
RJ45：RJ45コネクタ
DSUB9：D-Sub9ピンコネクタ

コーティング仕様
無記入：1回塗り
2　　：2回塗り

無記入：基板コーティングなし
CM　　：半田面基板コーティングあり

一般仕様

定格電圧	AC・DC125V
定格電流	1A
推奨むき線長	10mm
適合電線	単線・より線　最大1.5mm²　フェルール端子(スリーブあり)　最大0.5mm²
搭載コネクタ	RJ45コネクタ:TM11R-3C-88(50)ヒロセ電機　/　D-Sub9ピンコネクタ:DE-9PF-T-N(雄) 航空電子
絶縁抵抗	100MΩ以上（DC500Vメガ）充電部－アース間
耐電圧	AC500V、60Hz、1分間　充電部ーアース間
雷インパルス	1.2／50μs、±4000V　充電部ーアース間
耐振動性	周波数：10～55Hz／複振幅：1.5mm
耐衝撃性	491m／s2（50G）以上（リレーは耐久性とする）
使用周囲温度	－20～＋55℃
保存温度	－25～＋70℃
使用湿度範囲	45～85％R.H.(結露なきこと)

回路図

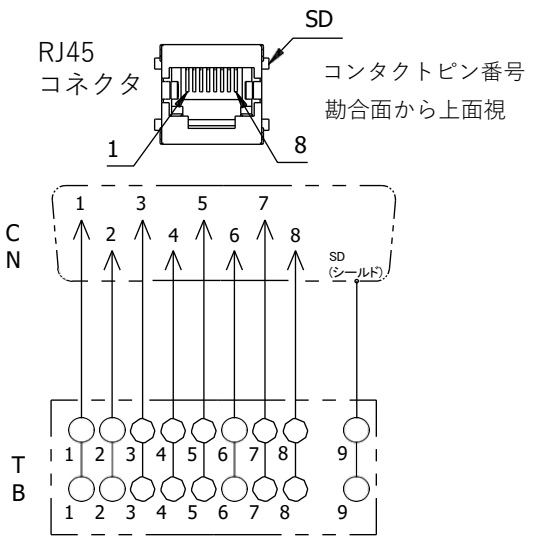

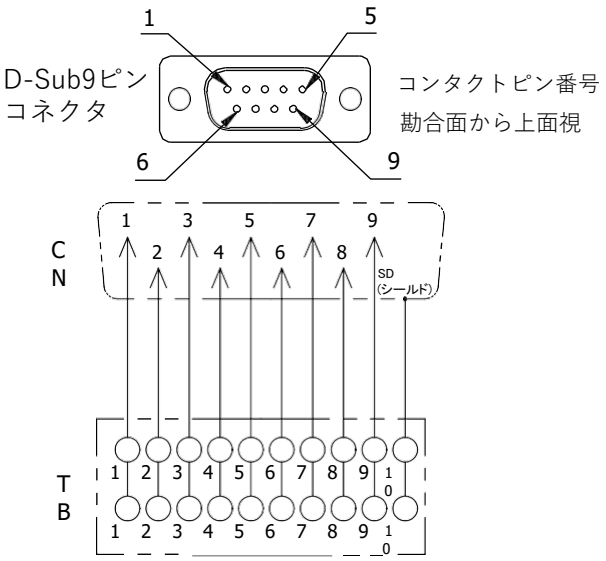

ねじ端子台タイプ ラインアップ

RJ45コネクタ搭載品

ねじアップ式
PX7D-10V4-RJ45
セルフアップ式
PS7D-10V4-RJ45

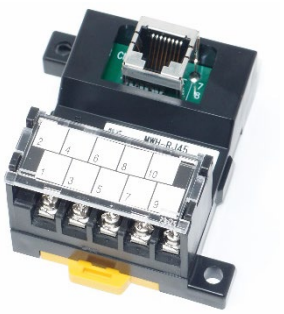

D-Sub9ピンコネクタ搭載品

ねじアップ式
PX7D-DSUB9
セルフアップ式
PS7D-DSUB9

※コネクタ取り付けネジはM2.6です。
インチネジが必要な場合は形式末尾に
「4-40」と記載ください。

東朋テクノロジー株式会社
Toho Technology Corp.
https://www.toho.yoshida-elec.com
京都工場：〒607-8232　京都市山科区勧修寺福岡町270
TEL(075)594-0199　FAX(075)594-7946

営業拠点　東京：〒101-0021　東京都千代田区外神田5-1-2　末広ビル4F
TEL(03)6284-2740　FAX(03)6284-2741
近畿：〒607-8232　京都市山科区勧修寺福岡町270
TEL(075)581-7175　FAX(075)593-9447
名古屋：〒492-8501　愛知県稲沢市下津下町東5-1
TEL(0587)24-1230　FAX(0587)24-1388
九　州：〒802-0003　福岡県北九州市小倉北区米町1-1-1
小倉駅前ひびきビル6F
TEL(093)285-3936　FAX(050)3512-4657

技術サポート
Eメール　support@toho-tec.co.jp
TEL　(075)594-6408
FAX　(075)581-4196
電話受付時間　平日9:00～17:00

★記載内容は予告なしに変更する場合がありますので予めご了承ください。

Ver 1.1 2021.9