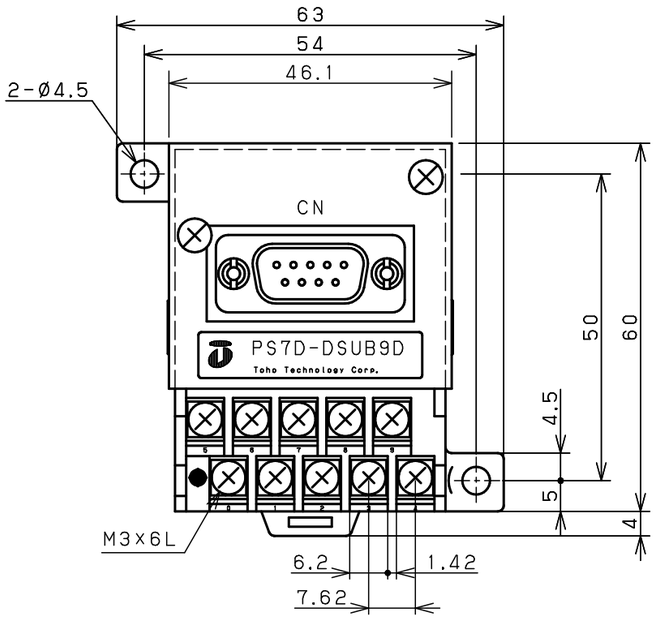

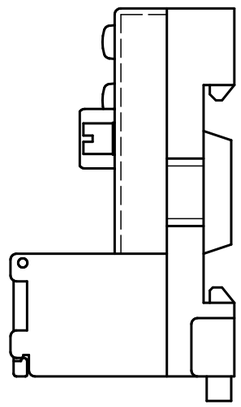

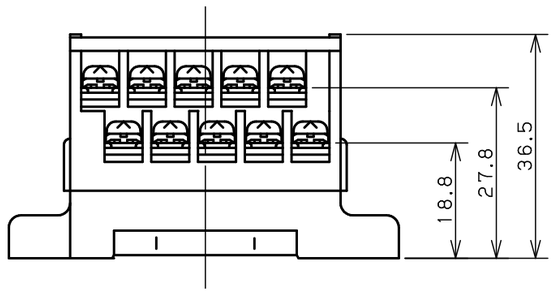

中継コネクタ端子台/D-sub 9ピンコネクタ搭載タイプ

PS7D-DSUB9D

Toho Technology Corp.

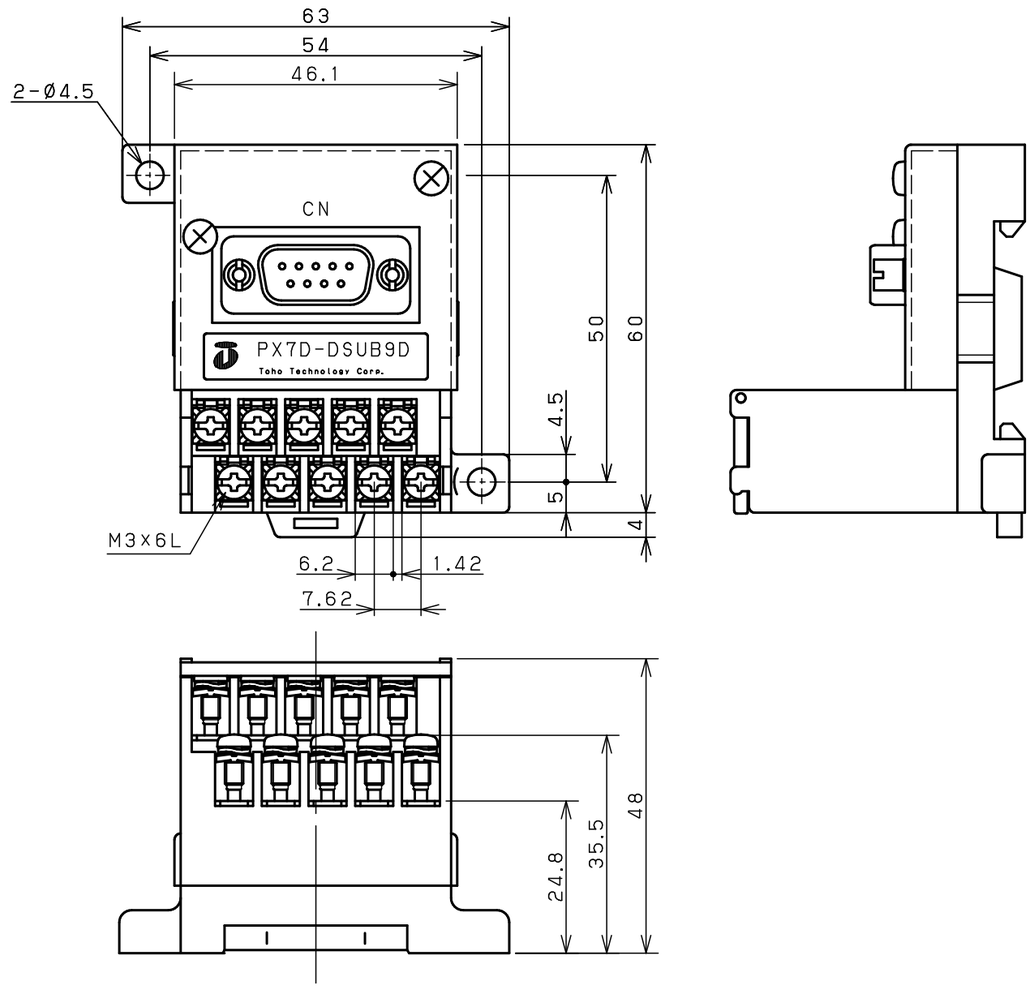

中継コネクタ端子台/D-sub 9ピンコネクタ搭載タイプ

PX7D-DSUB9D

Toho Technology Corp.