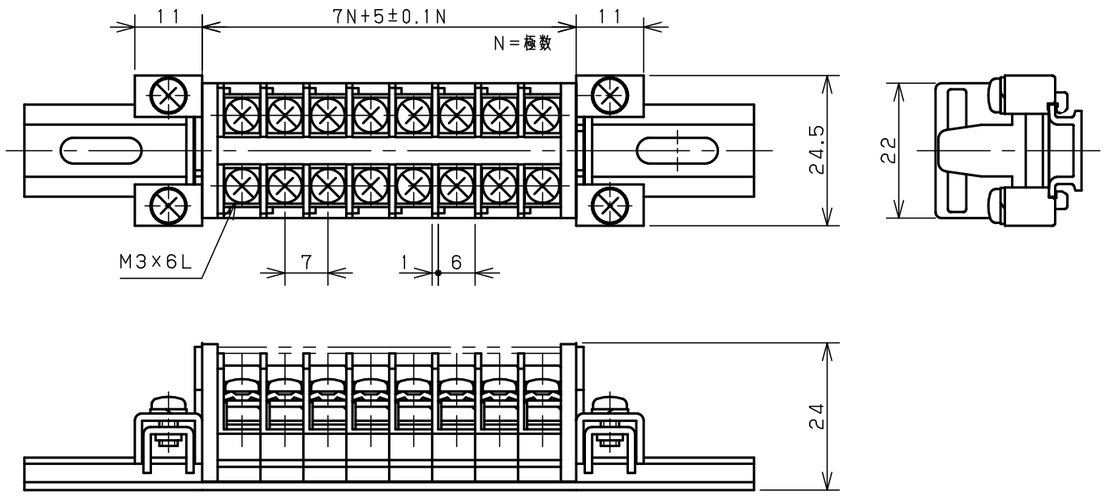

・本図面は標準的な仕様となっています。アクセサリ等につきましてはお問い合わせ下さい。
・レールタイプ　：レール長はカタログをご参照下さい。
・シャフトタイプ：極数によってシャフト固定ねじが異なる場合があります。

ブロック端子台／レール式取付

SK10－□C

Toho Technology Corp.

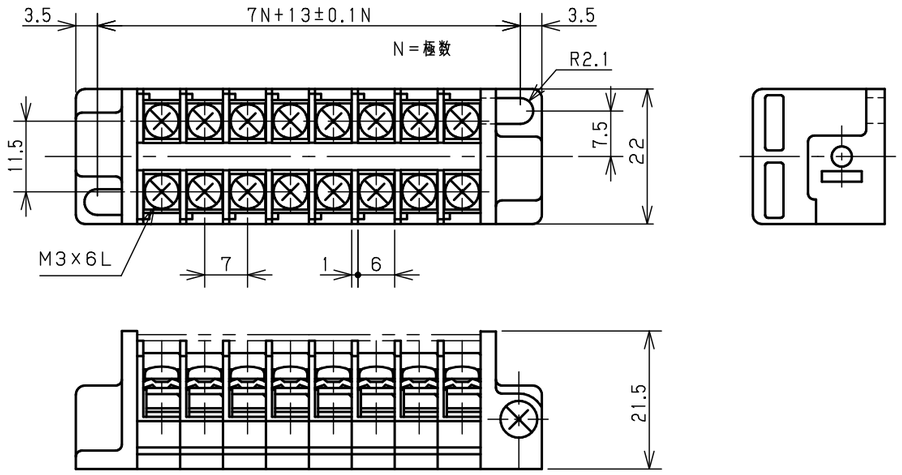

・本図面は標準的な仕様となっています。アクセサリ等につきましてはお問い合わせ下さい。
・レールタイプ　：レール長はカタログをご参照下さい。
・シャフトタイプ：極数によってシャフト固定ねじが異なる場合があります。

ブロック端子台／直接取付

SK10-□J

Toho Technology Corp.